Z.Nr.: LVZYK 100 Vers.:

rp103_la.dsf

Drehzahlregelprint RP103

Lageplan / Stückliste

Standard-Kundenprint für die Baureihen:
SM805..807DC, DX808

Achtung! Nur stromlos stecken / ziehen

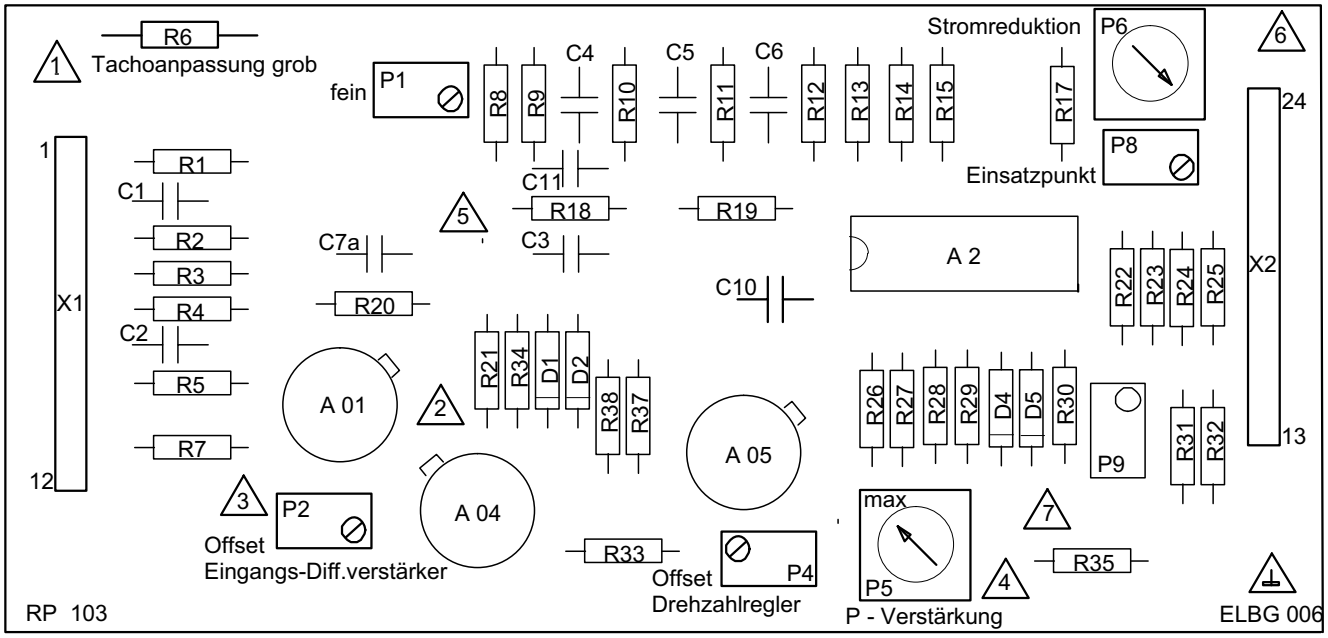

A 01	µA 741 sel.	R 1	4k99	R 25	4k75
A 04	DG 200 BA	R 2	4k99	R 26	1k
A 05	µA 741 sel	R 3	4k99	R 27	10k
A2	MC 3403 L	R 4	10k	R 28	4k75
		R 5	4k99	R 29	10k
D 1	1N4148	R 6	2k21	R 30	22k1
D 2	1N4148	R 7	10 k	R 31	Brücke
D 3	ZPD n.c.	R 8	18k2	R 32	2k21
D 4	1N4148	R 9	10k	R 33	22k1
D 5	1N4148	R 10	10k	R 34	39k2
		R 11	10k	R 35	332R
C 1	10 nF Ker.	R 12	9k09	R 37	1k
C 2	10 nF Ker.	R 13	3k32	R 37a	n.c.
C 3	47 nF Ker.	R 14	10k	R 38	221k
C 4	33 nF Fol.	R 15	10k		
C 5	33 nF Fol.	R 16	n.c.		
C 6	33 nF Fol.	R 17	1k		
C 7	n.c.	R 18	47k5		
C 7a	n.c.	R 19	47k5		
C 10	220nF Fol.	R 20	10k		
C 11	47 nF Ker.	R 21	2k21		
		R 22	4k75		
P 1	10k liegend	R 23	10k		
P 2	10k stehend	R 24	1k		
P 4	10k stehend				
P 5	10k liegend				
P 6	10k liegend				
P 8	10k stehend				
P 9	10k stehend				

HELDT & ROSSI
SERVO ELECTRONIC

[redacted]

Z.Nr.: SVZYK 100 Vers.:

rp103_sc.dsf

Drehzahlregelprint RP103

Schaltplan

Standard-Kundenprint für die Baureihen:
SM805..807DC, DX808

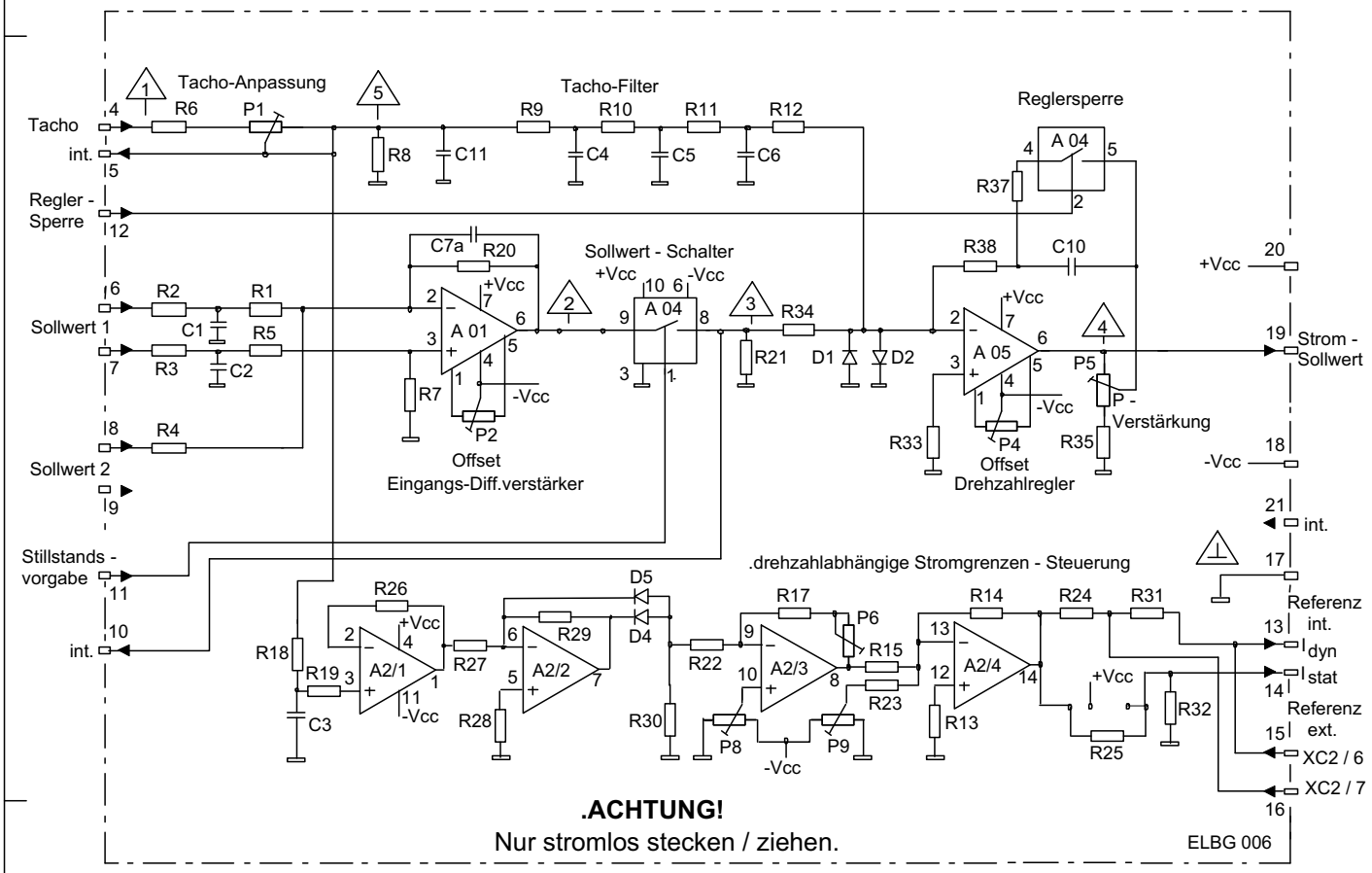

Notizen

HELDT & ROSSI SERVO-ELECTRONIC

[redacted]